www.iconico.es
hola@iconico.es

OB-BP41

Colección OB / Bañera

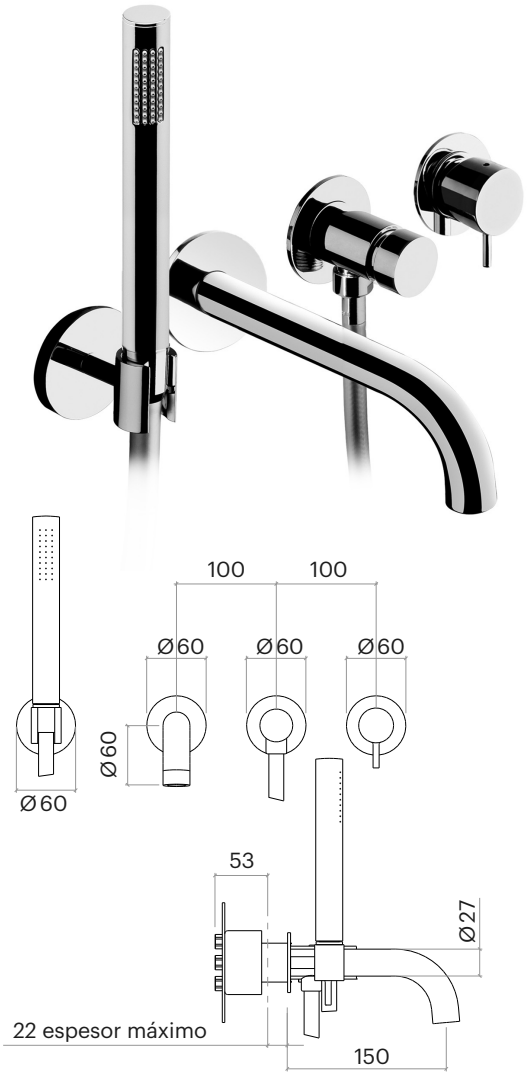

DESCRIPCIÓN

Grifo para bañera con mezclador monomando modelo 1+, inversor, ducha de mano con flexo, soporte y caño de Ø27x150 mm a pared.

Fabricada en latón.

COMPONENTES

- Cartucho cerámico
- Rosca de cuerpo empotrado 1/2".
- Partes internas del mezclador con mando: OB-BP41-UP.
- Set completo con caño de 150 mm y arandelas: OB-BP41-AP.

CAUDAL

3.0 bar	13,1 lpm - caño
3.0 bar	11,3 lpm - ducha de mano

REDUCTORES DE CAUDAL

Reductores de caudal no disponibles.

PRODUCTOS RELACIONADOS

OB-BP41R:	Caño de Ø27x150 mmm, ducha redonda.
OB-BP42:	Caño de Ø27x212 mm.
OB-BP42R:	Caño de Ø27x212 mm., ducha redonda.

ACABADOS DISPONIBLES

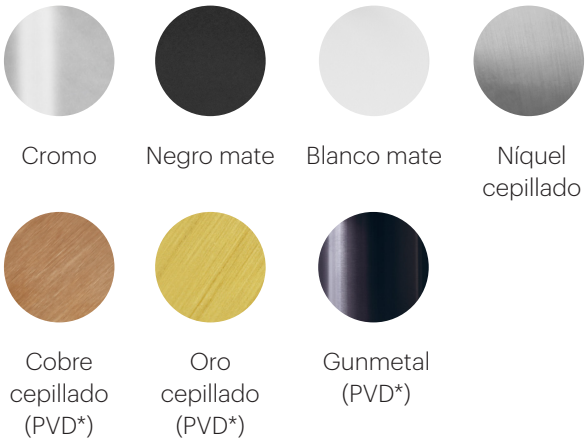

Cromo | Negro mate | Blanco mate | Níquel cepillado

Cobre cepillado (PVD*) | Oro cepillado (PVD*) | Gunmetal (PVD*)

EXTENSIONES DISPONIBLES PARA MEZCLADOR E INVERSOR

Extensión de 15 mm. Ref. 112036 (con acabado).
Extensión de 25 mm. Ref. 112038 (con acabado).
Extensión de 15 mm. Ref. 112037 (sin acabado).
Extensión de 25 mm. Ref. 112039 (sin acabado).

DISPONIBILIDAD DE FLEXOS SEGÚN ACABADO

Acabado	Color flexo	Material flexo
Cromo	Cromo	Metálico
Negro mate	Negro	PVC
Blanco mate	Blanco	PVC
Níquel cepillado	Cromo	Metálico
Cobre cepillado	Cobre	Metálico
Oro cepillado	Oro	Metálico
Gunmetal	Gunmetal	Metálico

Dimensiones en mm.

Made in EU

* PVD: Physical Vapor Deposition.

ICÓNICO
Elements for architecture

OB-BP41

OB collection / Bathtub

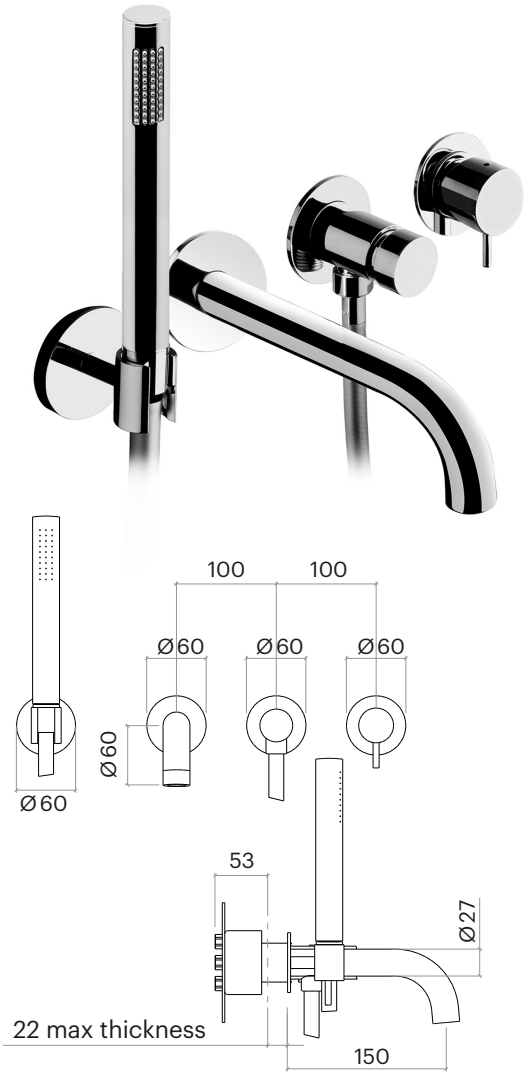

DESCRIPTION

Set for wall-mounted bathtub with single-lever mixer model 1+, inverter, hand shower with hose, bracket and spout Ø27x150 mm.

Made of brass.

COMPONENTS

- Ceramic cartridge.
- 1/2" recessed body thread.
- Internal parts of the mixer with command: OB-BP41-UP.
- Complete set with spout 150 mm and washers: OB-BP41-AP.

FLOW RATE

3.0 bar	13,1 lpm - spout
3.0 bar	11,3 lpm - hand shower

FLOW REDUCERS

Flow reducers not available.

RELATED PRODUCTS

OB-BP41R:	Ø27x150 mm. spout, round hand shower.
OB-BP42:	Ø27x212 mm. spout.
OB-BP42R:	Caño de Ø27x212 mm., round hand shower.

AVAILABLE FINISHES

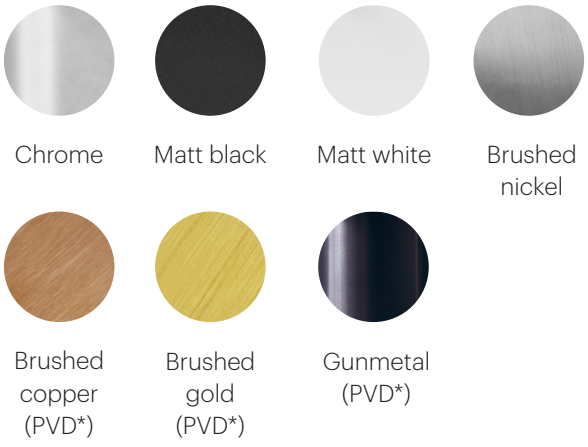

Chrome | Matt black | Matt white | Brushed nickel

Brushed copper (PVD*) | Brushed gold (PVD*) | Gunmetal (PVD*)

AVAILABLE EXTENSIONS FOR MIXER AND DIVERTER

15 mm extension. Ref. 112036 (with finish).
25 mm extension. Ref. 112038 (with finish).
15 mm extension. Ref. 112037 (without finish).
25 mm extension. Ref. 112039 (without finish).

AVAILABILITY OF SHOWER HOSES ACCORDING TO FINISHES

Finish	Hose colour	Hose material
Chrome	Chrome	Metallic
Matt black	Black	PVC
Matt white	White	PVC
Brushed nickel	Chrome	Metallic
Brushed copper	Copper	Metallic
Brushed gold	Gold	Metallic
Gunmetal	Gunmetal	Metallic

Dimensions in mm.

Made in EU

* PVD: Physical Vapor Deposition.

ICÓNICO
Elements for architecture

OB-BP41

Collection OB / Baignoire

www.iconico.es
hola@iconico.es

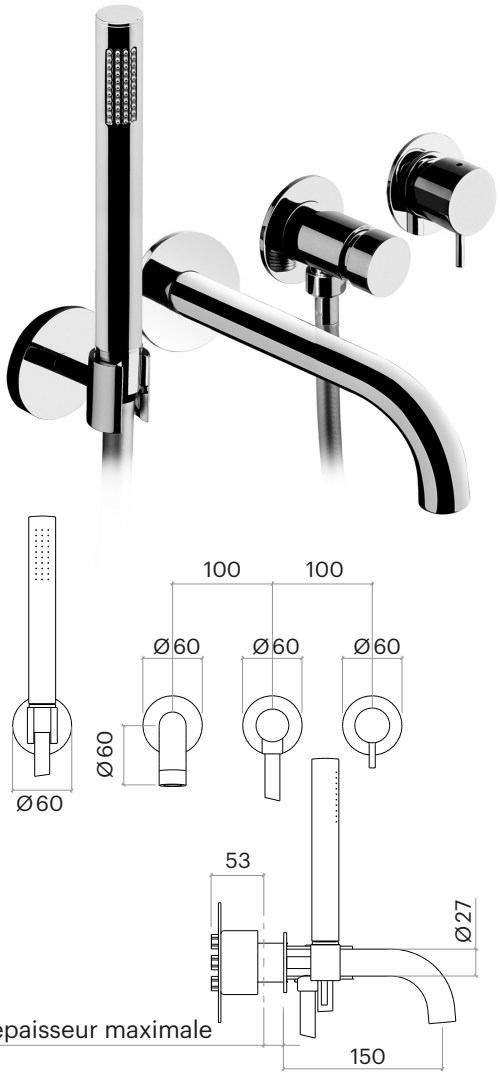

DESCRIPTION

Set pour baignoire murale avec mitigeur modèle 1+, inverseur, douche à main avec flexible, support et bec mural Ø27x150 mm.

Fabriqué en laiton.

COMPOSANTS

- Cartouche en céramique.
- Filetage du corps encastré 1/2".
- Parties internes du mélangeur avec télécommande: OB-BP41-UP.
- Ensemble complet avec bec de 150 mm., et rondelles: OB-BP41-AP.

DÉBITS

3.0 bar	13,1 lpm - bec
3.0 bar	11,3 lpm - douchette à main

RÉDUCTEURS DE DÉBIT

Réducteurs de débit non disponibles.

PRODUITS APPARENTÉS

OB-BP41R:	Bec de Ø27x150 mm, douche à main ronde.
OB-BP42:	Bec de Ø27x212 mm.
OB-BP42R:	Bec de Ø27x212 mm., douche à main ronde.

FINITIONS DISPONIBLES



Chrome | Noir mat | Blanc mat | Nickel brossé



Cuivre brossé (PVD*) | Or brossé (PVD*) | Canon fusil (PVD*)

EXTENSIONS DISPONIBLES POUR MITIGEUR ET INVERSEUR

Extension de 15 mm. Ref. 112036 (avec finition).
Extension de 25 mm. Ref. 112038 (avec finition).
Extension de 15 mm. Ref. 112037 (sans finition).
Extension de 25 mm. Ref. 112039 (sans finition).

DISPONIBILITÉ DE FLEXIBLE DE DOUCHE SELON LES FINITIONS

Finition	Couleur flexible	Matériau flexible
Chrome	Chrome	Métallique
Noir mat	Noir	PVC
Blanc mat	Blanc	PVC
Nickel brossé	Chrome	Métallique
Cuivre brossé	Cuivre	Métallique
Or brossé	Or	Métallique
Canon fusil	Canon fusil	Métallique

Dimensions en mm.

Made in EU

* PVD: Physical Vapor Deposition.

ICÓNICO
Elements for architecture