OB-LE12

Colección OB / Lavabo

www.iconico.es
hola@iconico.es



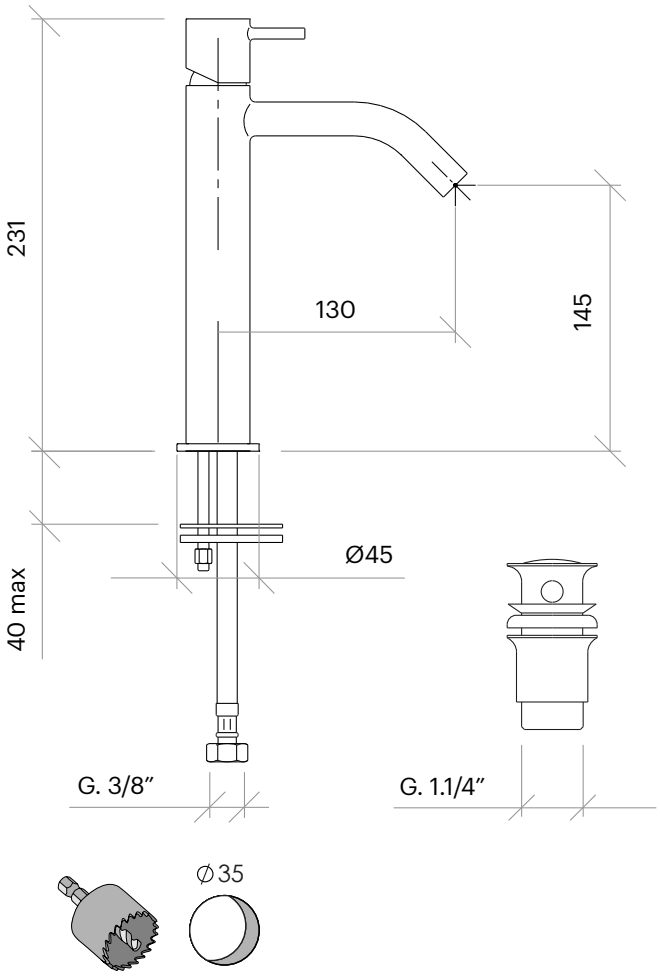

DESCRIPCIÓN

Grifo de lavabo con mezclador monomando de 231 mm de alto sobre encimera.

Fabricado en latón

COMPONENTES

- Cartucho cerámico.
- Incluye válvula click-clack para desagüe con rebosadero.
- 2 latiguillos de 350mm.

CAUDAL

3.0 bar 9,6 l/min

DISPONIBLES REDUCTORES DE CAUDAL

BREEAM®

1,9 l/min - Ref. 303000/7W
5 l/min - Ref. 303000/7B

AG 1 CONSUMO DE AGUA
REDUCTORES DE CAUDAL - Y AIREADORES.
Nota técnica NT17

PRODUCTOS RELACIONADOS

OB-LE11:	Grifo de 161 mm., válvula con rebosadero.
OB-LE11V64:	Grifo de 161 mm., válvula sin rebosadero.
OB-LE12V64:	Grifo de 231 mm., válvula sin rebosadero.
OB-LE13:	Grifo de 306 mm., válvula con rebosadero.
OB-LE13V64:	Grifo de 306 mm., válvula sin rebosadero.

ACABADOS DISPONIBLES



Cromo | Negro mate | Blanco mate | Níquel cepillado



Cobre cepillado (PVD*) | Oro cepillado (PVD*) | Gunmetal (PVD*)

Dimensiones en mm.

Made in EU

* PVD: Physical Vapor Deposition.

ICÓNICO
Elements for architecture

OB-LE12

OB collection / Basin



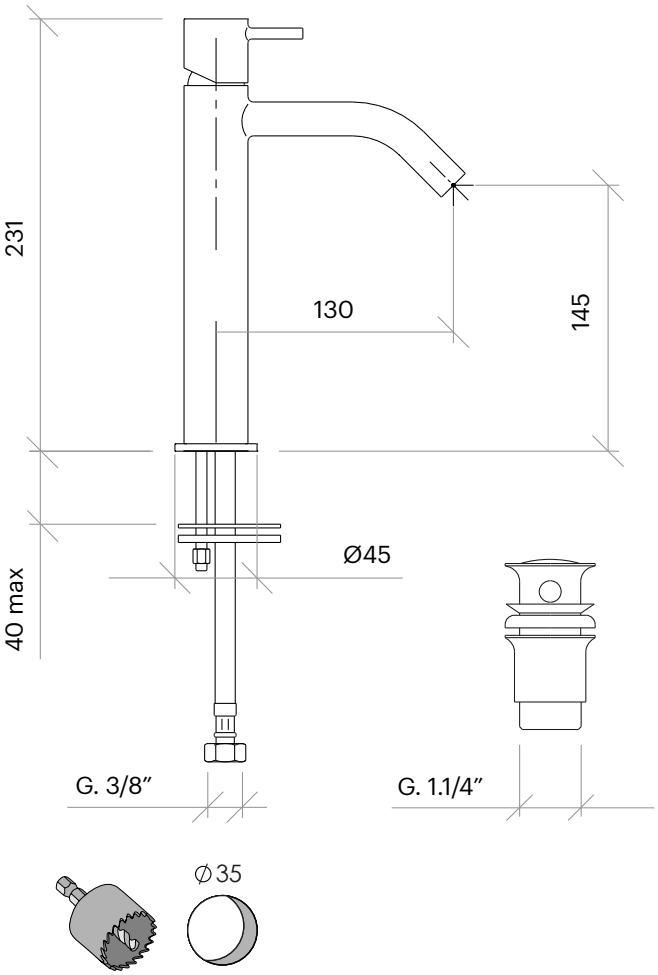

DESCRIPTION

Monoblock mixer on countertop with 231 mm. spout.

Made of brass.

COMPONENTS

- Ceramic cartridge.
- Includes click-clack drain valve with overflow.
- 2 hoses of 350mm.

FLOW RATE

3.0 bar	9,6 l/min

AVAILABLE FLOW REDUCERS

BREEAM

1,9 l/min - Ref. 303000/7W
5 l/min - Ref. 303000/7B

AG 1 WATER CONSUMPTION
REDUCERS FLOW - AND AERATORS.
Tech Note NT17

RELATED PRODUCTS

OB-LE11:	161 mm. basin tap, valve with overflow.
OB-LE11V64:	161 mm. basin tap, valve without overflow.
OB-LE12V64:	231 mm. basin tap, valve without overflow.
OB-LE13:	306 mm. basin tap, valve with overflow.
OB-LE13V64:	306 mm. basin tap, valve without overflow.

AVAILABLE FINISHES

Chrome
Matt black
Matt white
Brushed nickel
Brushed copper (PVD*)
Brushed gold (PVD*)
Gunmetal (PVD*)

Dimensions in mm.

Made in EU

* PVD: Physical Vapor Deposition.

ICÓNICO
Elements for architecture

OB-LE12

Collection OB / Lave-mains

www.iconico.es
hola@iconico.es



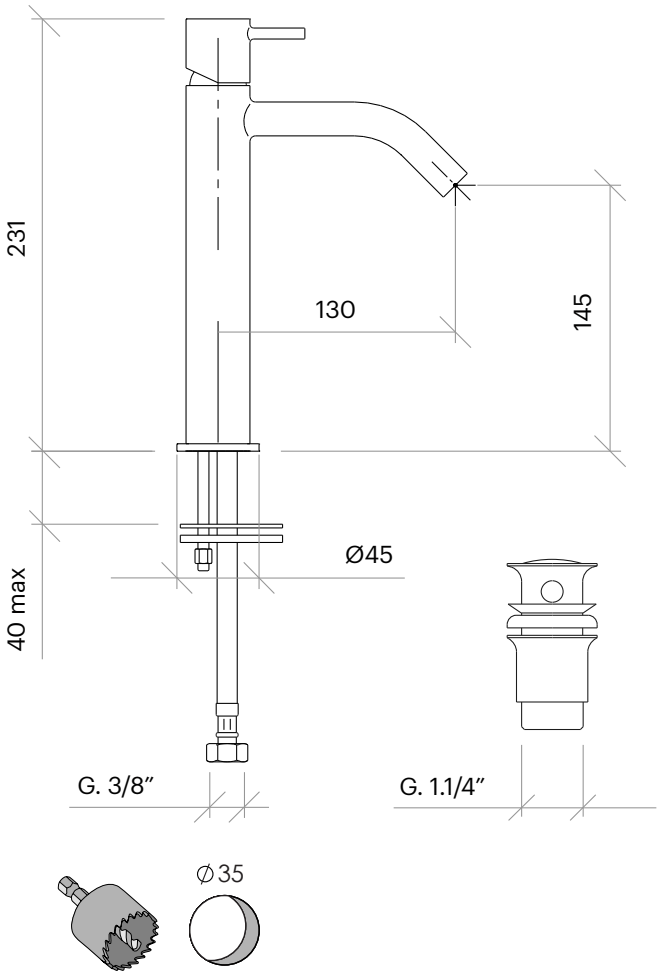

DESCRIPTION

Mitigeur monobloc à poser pour vasque de hauteur 231 mm.

Fabriqué en laiton.

COMPOSANTS

- Cartouche en céramique.
- Vonde click-clack pour vidange avec trop-plein.
- 2 tuyaux de 350 mm.

DÉBITS

3.0 bar	9,6 l/min

RÉDUCTEURS DE DÉBIT DISPONIBLES

BREEAM

1,9 l/min - Ref. 303000/7W
5 l/min - Ref. 303000/7B

AG 1 CONSOMATTION D'EAU
RÉDUCTEUR DE DÉBIT - ET AÉRATEURS.
Tech Note NT17

PRODUITS APPARENTÉS

OB-LE11:	Mitigeur de 161 mm., vidange avec trop-plein.
OB-LE11V64:	Mitigeur de 161 mm., vidange sans trop-plein.
OB-LE12V64:	Mitigeur de 231 mm., vidange sans trop-plein.
OB-LE13:	Mitigeur de 306 mm., vidange avec trop-plein.
OB-LE13V64:	Mitigeur de 306 mm., vidange sans trop-plein.

FINITIONS DISPONIBLES

Chrome | Noir mat | Blanc mat | Nickel brossé

Cuivre brossé (PVD*) | Or brossé (PVD*) | Canon fusil (PVD*)

Dimensions en mm.

Made in EU

* PVD: Physical Vapor Deposition.

ICÓNICO
Elements for architecture