OB-LE32

Colección OB / Lavabo

www.iconico.es
hola@iconico.es



DESCRIPCIÓN

Grifo de lavabo con mezclador doble mando modelo 1+ sobre encimera, con caño de Ø18x222 mm.

Fabricado en latón.

COMPONENTES

- Cartucho cerámico.
- Incluye válvula click-clack para desagüe con rebosadero.

CAUDAL

3.0 bar 8,1 l/min

DISPONIBLES REDUCTORES DE CAUDAL

BREEAM

3 l/min - Ref. 113010/3A
5 l/min - Ref. 113010/3B+GUA113010/4

AG 1 CONSUMO DE AGUA
REDUCTORES DE CAUDAL - Y AIREADORES.
Nota técnica NT17

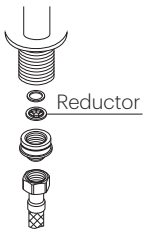

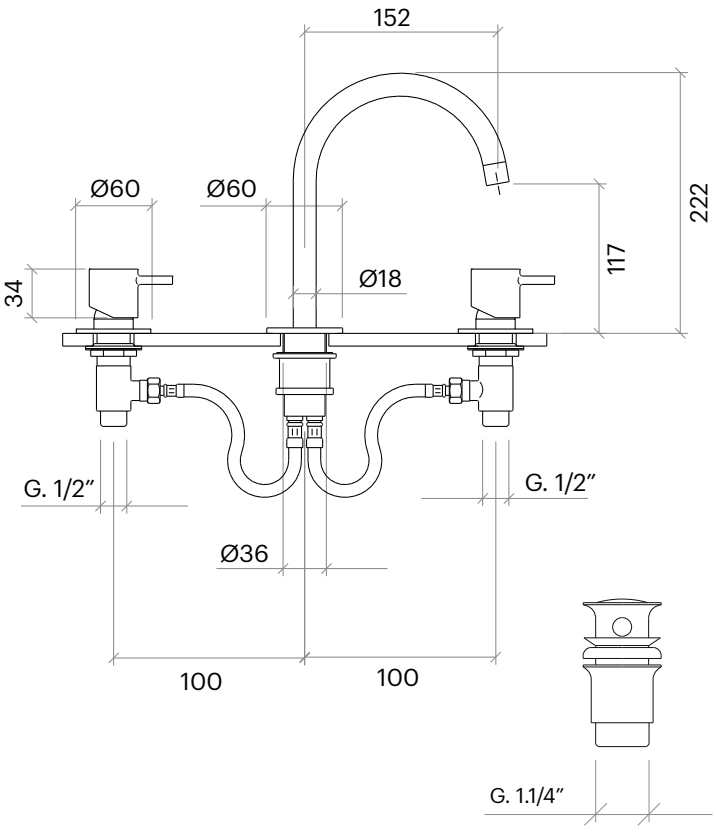

ACABADOS DISPONIBLES



Cromo | Negro mate | Blanco mate | Níquel cepillado



Cobre cepillado (PVD*) | Oro cepillado (PVD*) | Gunmetal (PVD*)

Dimensiones en mm.

Made in EU

* PVD: Physical Vapor Deposition.

ICÓNICO
Elements for architecture

OB-LE32

OB collection / Basin



DESCRIPTION

Countertop double single-lever basin tap model 1+, with spout Ø18x222 mm.

Made of brass.

COMPONENTS

- Ceramic cartridge.
- Includes click-clack drain valve with overflow.

FLOW RATE

3.0 bar	8,1 l/min

AVAILABLE FLOW REDUCERS

3 l/min - Ref. 113010/3A
5 l/min - Ref. 113010/3B+GUA113010/4

AG 1 WATER CONSUMPTION
REDUCERS FLOW - AND AERATORS.
Tech Note NT17

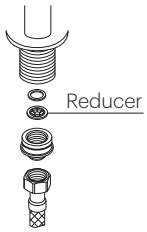

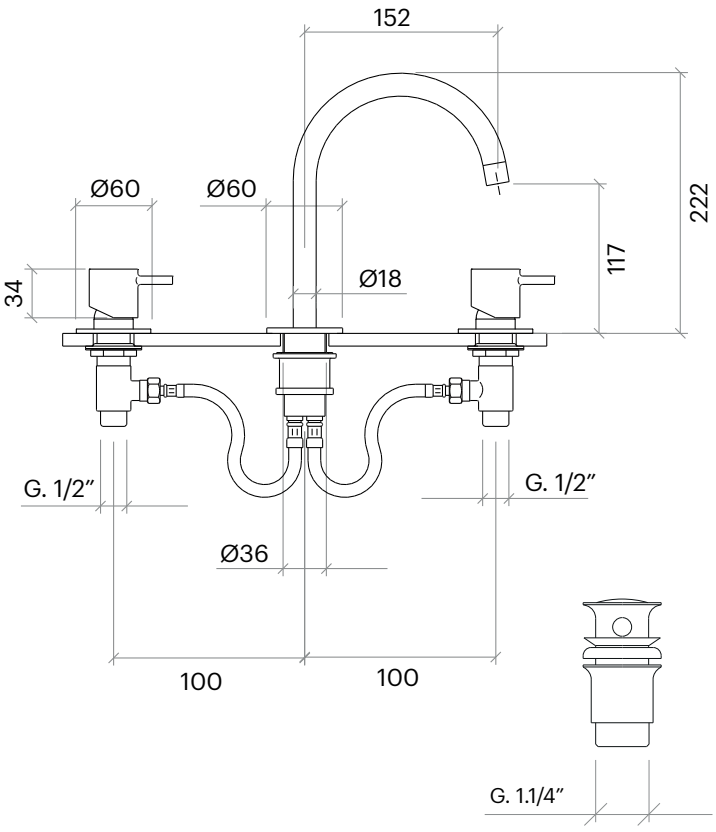

AVAILABLE FINISHES

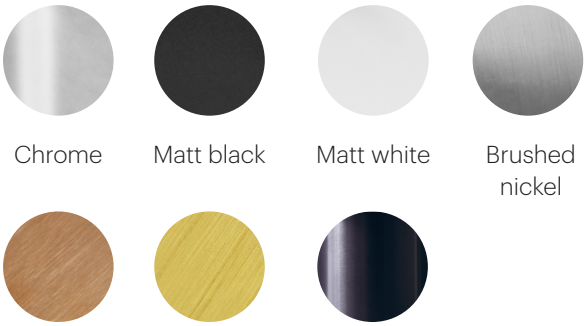

Dimensions in mm.

Made in EU

* PVD: Physical Vapor Deposition.

ICÓNICO
Elements for architecture

OB-LE32

Collection OB / Lave-mains

www.iconico.es
hola@iconico.es



DESCRIPTION

Mitigeur à poser pour vasque double commande modèle 1+, avec bec de Ø18x222 mm.

Fabriqué en laiton.

COMPOSANTS

- Cartouche en céramique.
- Vonde click-clack pour vidange avec trop-plein.

DÉBITS

3.0 bar	8,1 l/min

RÉDUCTEURS DE DÉBIT DISPONIBLES

BREEAM®

3 l/min - Ref. 113010/3A
5 l/min - Ref. 113010/3B+GUA113010/4

AG 1 CONSOMATTION D'EAU
RÉDUCTEUR DE DÉBIT - ET AÉRATEURS.
Tech Note NT17

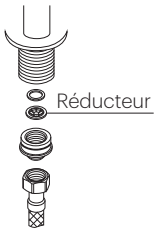

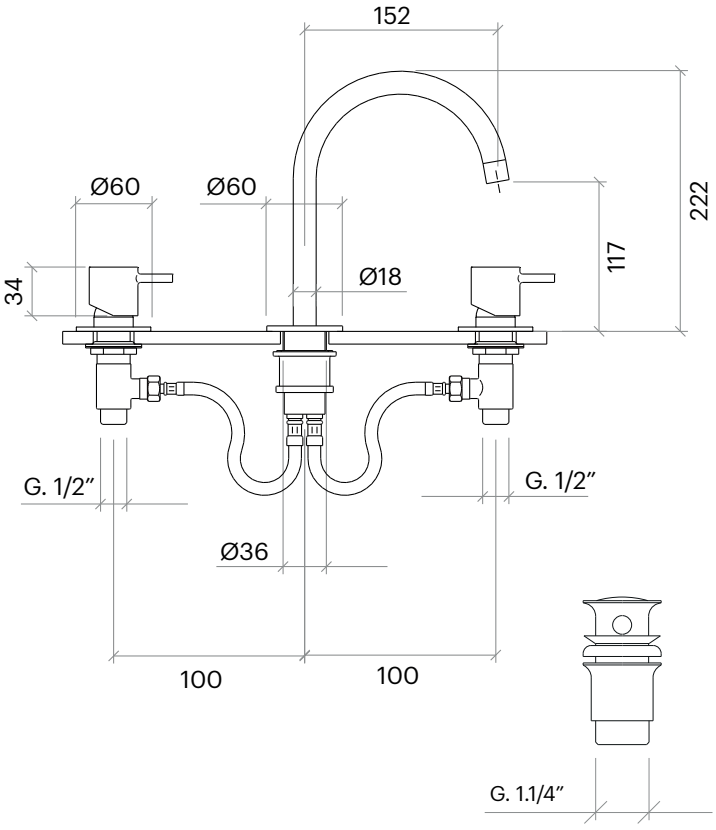

FINITIONS DISPONIBLES



Chrome | Noir mat | Blanc mat | Nickel brossé

Cuivre brossé (PVD*) | Or brossé (PVD*) | Canon fusil (PVD*)

Dimensions en mm.

Made in EU

* PVD: Physical Vapor Deposition.

ICÓNICO
Elements for architecture