OB-LP21

Colección OB / Lavabo

www.iconico.es
hola@iconico.es



DESCRIPCIÓN

Grifo de lavabo con mezclador monomando modelo 1+ a pared, con caño de Ø18x150 mm.

Fabricado en latón.

COMPONENTES

- Parte interna: OB-LP21-UP (sin acabado)
- Parte externa: OB-LP21-AP (con acabado)

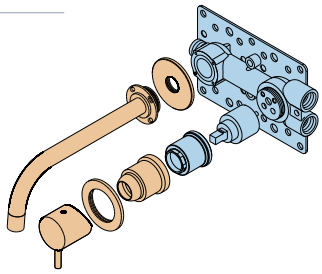

CAUDAL

3.0 bar	11,3 l/min

DISPONIBLES REDUCTORES DE CAUDAL

BREEAM

1,5 l/min - Ref. 114020/3x
4 l/min - Ref. 113013/3A
5 l/min - Ref. 113013/3B

AG 1 CONSUMO DE AGUA
REDUCTORES DE CAUDAL
Y AIREADORES. **Nota técnica NT17**

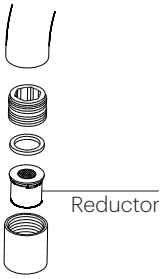

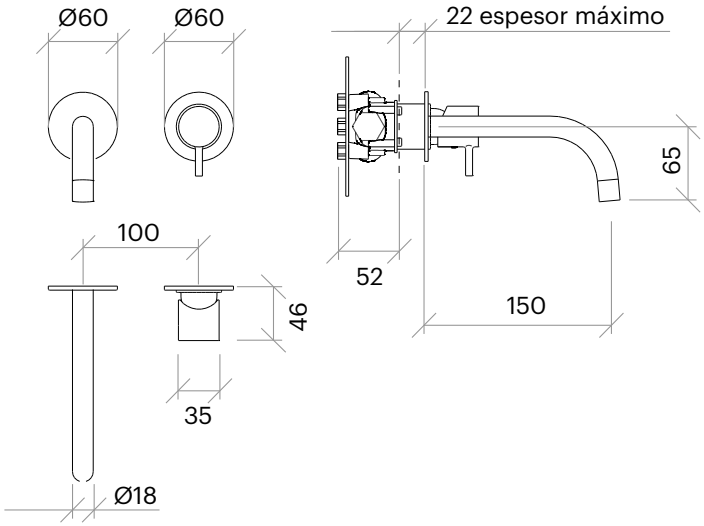

PRODUCTOS RELACIONADOS

OB-LP22: Caño de Ø18x212 mm.

EXTENSIONES DISPONIBLES PARA EL MEZCLADOR

Extensión de 15 mm. Ref. 112046 (sin acabado).
Extensión de 25 mm. Ref. 112048 (sin acabado).

ACABADOS DISPONIBLES



Cromo | Negro mate | Blanco mate | Níquel cepillado



Cobre cepillado (PVD*) | Oro cepillado (PVD*) | Gunmetal (PVD*)

Dimensiones en mm.

Made in EU

* PVD: Physical Vapor Deposition.

ICÓNICO
Elements for architecture

OB-LP21

OB collection / Basin

www.iconico.es
hola@iconico.es



DESCRIPTION

Wall-mounted single lever basin mixer tap model 1+, with spout Ø18x150 mm.

Made of brass.

COMPONENTS

- Internal part: OB-LP21-UP (without finish)
- External part: OB-LP21-AP (with finish)

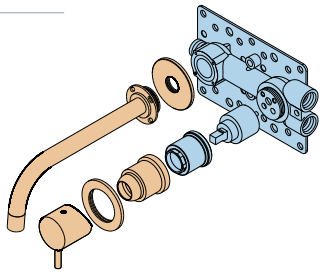

FLOW RATE

3.0 bar	11,3 l/min

AVAILABLE FLOW REDUCERS

1,5 l/min - Ref. 114020/3x
4 l/min - Ref. 113013/3A
5 l/min - Ref. 113013/3B

AG 1 WATER CONSUMPTION REDUCERS FLOW AND AERATORS. Tech Note NT17

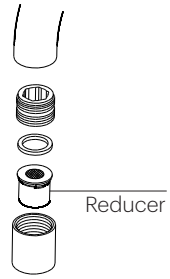

RELATED PRODUCTS

OB-LP22: Ø18x212 mm. spout.

AVAILABLE EXTENSIONS FOR THE MIXER

15 mm extension. Ref. 112046 (without finish).
25 mm extension. Ref. 112048 (without finish).

AVAILABLE FINISHES



Chrome | Matt black | Matt white | Brushed nickel



Brushed copper (PVD*) | Brushed gold (PVD*) | Gunmetal (PVD*)

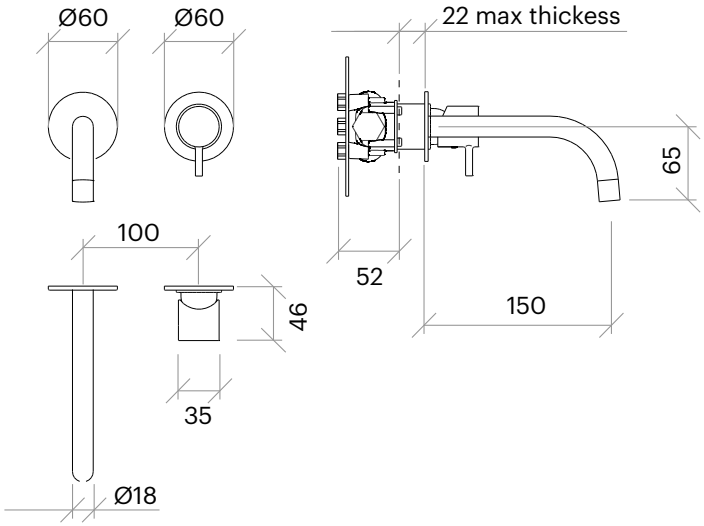

Dimensions in mm.

Made in EU

* PVD: Physical Vapor Deposition.

ICÓNICO
Elements for architecture

OB-LP21

Collection OB / Lave-mains

www.iconico.es
hola@iconico.es



DESCRIPTION

Mitigeur mural pour vasque modèle 1+, avec bec Ø18x150 mm.

Fabriqué en laiton.

COMPOSANTS

- Partie interne: OB-LP21-UP (avec finition)
- Partie externe: OB-LP21-AP (avec finition)

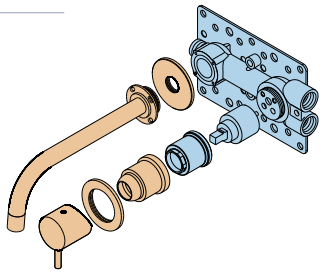

DÉBITS

3.0 bar	11,3 l/min

RÉDUCTEURS DE DÉBIT DISPONIBLES

BREEAM

1,5 l/min - Ref. 114020/3x
4 l/min - Ref. 113013/3A
5 l/min - Ref. 113013/3B

AG 1 CONSOMATTION D'EAU
RÉDUCTEUR DE DÉBIT
ET AÉRATEURS. Tech Note NT17

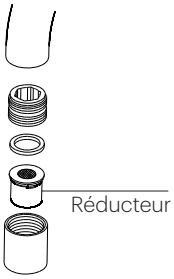

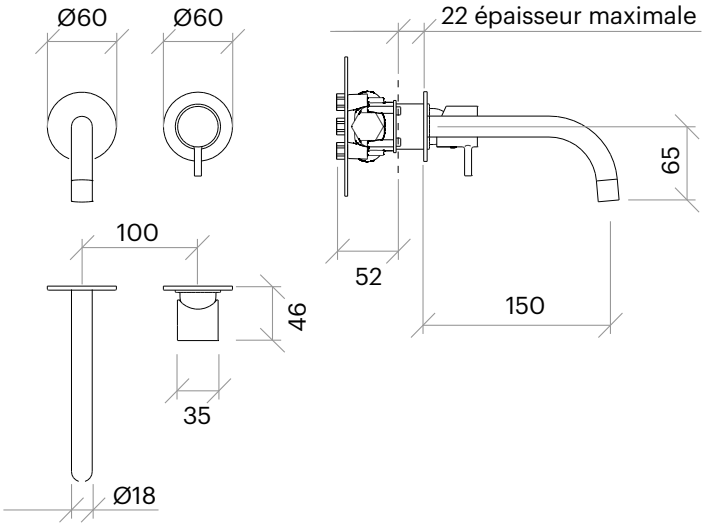

PRODUITS APPARENTÉS

OB-LP22:	Bec de Ø18x212 mm.

EXTENSIONS DISPONIBLES POUR LE MITIGEUR

Extension de 15 mm. Ref. 112046 (sans finition).
Extension de 25 mm. Ref. 112048 (sans finition).

FINITIONS DISPONIBLES



Chrome | Noir mat | Blanc mat | Nickel brossé



Cuivre brossé (PVD*) | Or brossé (PVD*) | Canon fusil (PVD*)

Dimensions en mm.

Made in EU

* PVD: Physical Vapor Deposition.

ICÓNICO
Elements for architecture